iZi Combi™
ISOfix

Bruksanvisning/
Brugsanvisning

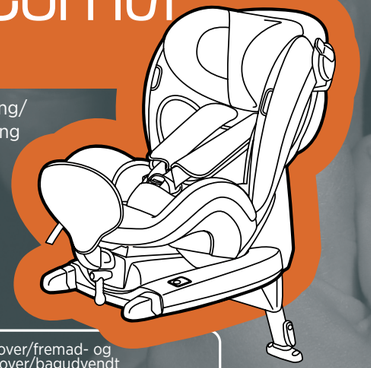

- Forover/fremad- og bakover/bagudvendt
- Gruppe 0+ - 1
- Vekt 0-18 kg
- Alder 9m–4å

ECE R44 04

BeSafe®
SCANDINAVIAN SAFETY

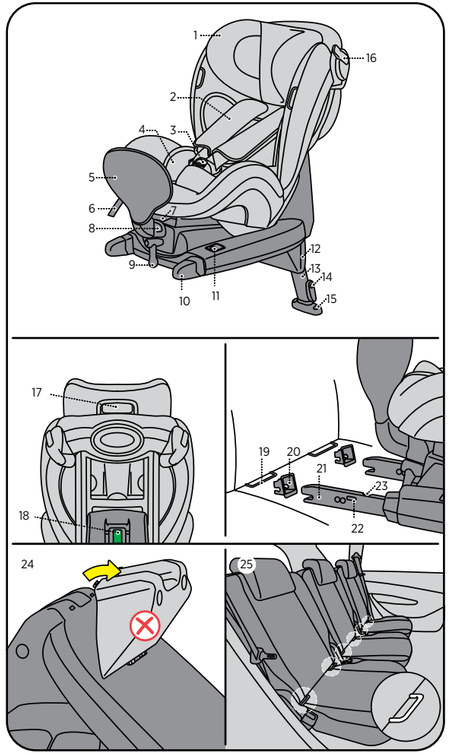

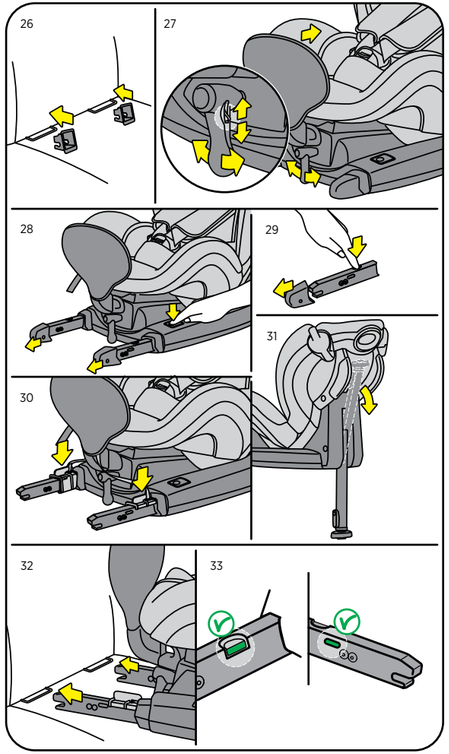

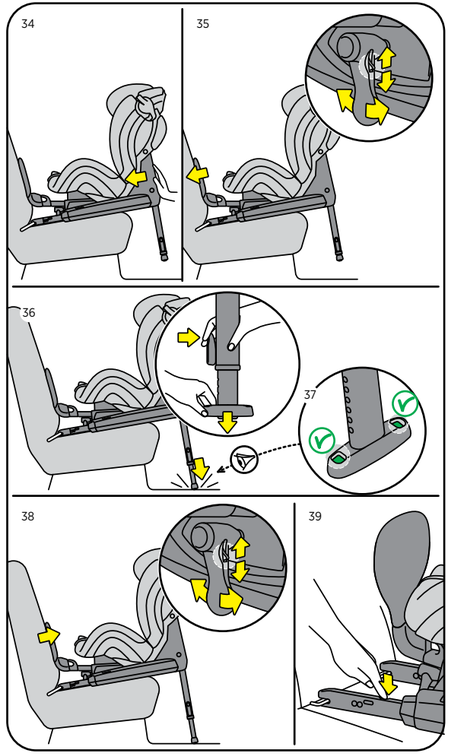

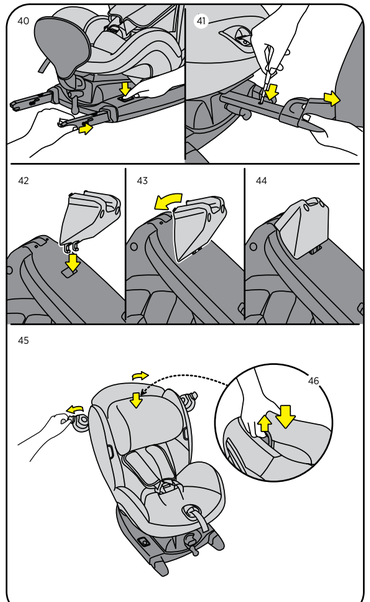

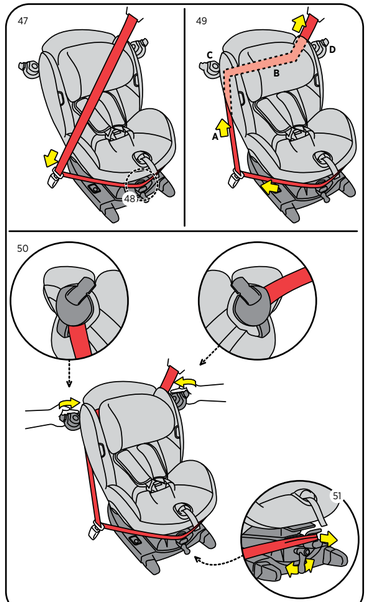

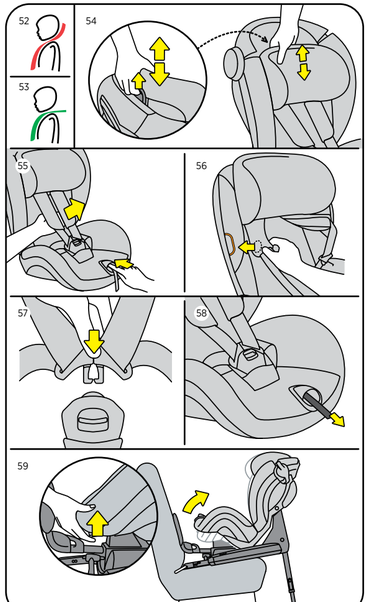

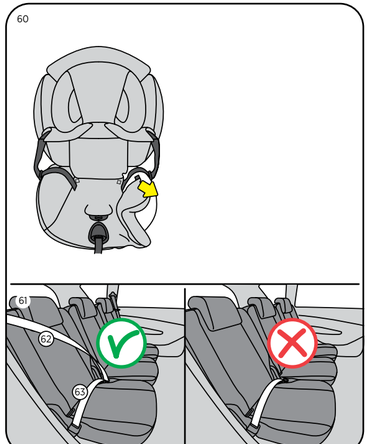

Takk for at du valgte BeSafe iZi Combi ISOfix.

BeSafe har utviklet dette setet med stor omtanke, for å beskytte ditt barn igjennom den neste fasen i hennes eller hans liv.

! Det er meget viktig at du leser denne bruksanvisningen FØR du begynner å montere setet ditt. Feilmontering kan i verste fall skade ditt barn.

Innhold/Indhold

Viktig informasjon	10
Forberedelse til montering	12
ISOfix montering bakovervendt/bagudvendt	13
Fremovervendt med beltemontering	16
Plassering av barnet	18
Soveposisjon	18
Demontering og montering av trekket	19
Vaskeanvisning	19
Advarsel: Potensiell feilbruk	20
Viktige råd	20
Garanti	22
Salgsinformasjon	23

! Viktig informasjon

- Det er FORBUDT å montere setet i forseter MED AKTIV AIRBAG
- iZi Combi ISOfix kan monteres bakovervendt/bagudvendt med ISOfix armene/beslag i biler utstyrt med ISOfix fester/beslag.
- iZi Combi ISOfix kan monteres forovervendt/fremadvendt med 3 punkt bilbelte med UN/ECE godkjenning nr. 16 eller annen tilsvarende standard.
- iZi Combi ISOfix er godkjent i gruppe 0+ og 1 bakovervendt/bagudvendt fra 0-18 kg og gruppe 1 forovervendt/fremadvendt fra 9-18 kg.

- Les billisten og finn ut om din bilmodell er godkjent for bruk av setet.
- Barnet skal alltid være fastspent når det sitter i stolen.
- Barnestolens belter må/skal strammes uten å vris/snoes.
- Trekket inneholder magneter i de områder som er merket med orange. Magneter kan påvirke elektronisk utstyr som f.eks pacemaker.
- Støttebenet skal alltid brukes ved bakovervendt/bagudvendt montering. Påse at støttebenet har kontakt med bilens gulv. Ved forovervendt/fremadvendt montering skal støttebenet ikke brukes.
- Ved ISOfix montering: Påse at indikatorene er grønne før du kjører.
- Vi anbefaler å bruke setet bakovervendt/bagudvendt så lenge som overhodet mulig.
- Vi anbefaler at dette setet kun brukes til barn som kan sitte selv, altså ikke yngre enn ca 6 mnd.
- For barn/bøen under 1 år og/eller under 10 kg anbefaler vi at den mest bakoverlente/liggende posisjon med bodyhugger og innleggspute brukes.
- Fjern ileggsputen (ekstrautstyr) når barnet er eldre enn 1 år.
- Fjern bodyhuggeren når barnet er eldre enn 2 år.
- Når barnet veier over 18 kg, eller skulderhøyden går over øverste innstilling på skulderbeltene/selerne skal stolen byttes ut med en stol som passer for/til barn/børn over 18 kg.
- Etter en ulykke skal barnestolen kondemneres og ny stol kjøpes. Selv om stolen ser uskadet ut, kan det ved en ny ulykke hende/ske at stolen ikke kan beskytte barnet ditt slik den skal.
- Pass på at barnestolen ikke kommer i klem i bildøren, under bagasje el. lign.
- Sjekk at internbeltene ikke er skadet eller vridd før hver bruk
- Det skal maks være plass til en finger (1 cm) mellom internbeltene og barnekroppen.
- Kontakt produsent eller utsalgssted dersom du er i tvil.

Forberedelse til montering

Viktige deler

1. Justerbar hodestøtte
2. Skulderbelter / skulderseler
3. Lås
4. Body hugger
5. Frontbøyle
6. Sentraljustering/selestrammer
7. Håndtak for regulering av sitteposisjon
8. Belte/selestyrekrok
9. Skralle/opstrammer
10. Beskyttelseslås for ISOfix armene (2x)
11. Bryter for ISOfix armene (2x)
12. Kile
13. Støtteben
14. Høyderegulerer for støtteben
15. Indikator for høyderegulering av støtteben
16. Beltehus (2x)
17. Utløserhåndtak hodestøtte
18. Varselsetikett for korrekt støttebensposisjon
19. ISOfix forankringspunkter (2x)
20. ISOfix føringer/gribekæber (2x)
21. ISOfix armene (2x)
22. ISOfix indikatorer (2x)
23. ISOfix utløser (2x)

ISOfix montering bakovervendt/bagudvendt

! Det er FORBUDT å montere setet i forseter MED AKTIV AIRBAG

1. Bakovervendt/bagudvendt kan barnesetet bare/kun monteres i biler med ISOfix fester.
2. Fjern kilen. (24)
3. Ved montering i bilens baksete, dyttes/skubbes bilens forsete så langt frem som mulig.
4. Ved montering i bilens forsete, rettes bilens seterygg i oppreist posisjon.
5. Montert i forsetet plasseres barnestolen mot dashbordet/instrumentbordet.
6. Dersom det ikke er mulig å/at plassere barnestolen/autostolen mot instrumentbordet/-brættet, skal den plasseres så langt bort/væk fra instrumentborde/-brættett som mulig.
7. Finn ISOfix festene i bilen. (25)
8. Hvis bilen ikke er utstyrt med ISOfixføringer, sett på disse for enklere montering. (26)
9. Du finner ISOfix føringene under basen på setet eller levert separat med setet.
10. Monter frontbøylen ved å/at føre de to stengene inn i den ovale åpningen midt foran setet. Reguler frontbøylen innover/indad ved å/at bruke skrallen. Skrallen brukes til å justere frontbøylen i begge retninger. Dytt/skub knotten/omskifteren på skrallen opp eller ned for å skifte retning. (27)
11. Trekk begge isofixarmene ut i ytterste posisjon ved å/at trykke på de grå knappene øverst på basen. (28)
12. Fjern beskyttelseslåsen ved å trykke ned utløserknappen for ISOfixfestene. (29)
13. Fest monteringsklipsene på isofixarmene. (30)
14. Fell/skub ned støttebenet før du innstallerer barnestolen/autostolen i bilen. (31)
15. Plasser setet sideveis inn i bilen med frontbøylen mot deg.
16. Snu stolen riktig vei (med frontbøylen mot bilseteryggen).
17. Klikk ISOfix armene på bilens ISOfixfester/beslag. (32)
18. Fjern monteringsklipsene.

19. Kontroller at alle indikatorer på begge sider lyser grønt. (33)
20. Skyv barnestolen /Skub autostolen mot seteryggen slik/ således at frontbøylen kommer i kontakt med seteryggen, isofixarmene glir inn og klikkes inn i et nytt hakk. (34)
21. Reguler frontbøylen utover med skrallen. Fortsett å stramme til bøylen er presset godt inn i bilens ryggstøtte. (35)
22. Tilpass støttebenet slik/således at dette har kontakt med bilens gulv. (36)
23. Indikatoren for høyderegulering av støttebenet viser grønt når støttebenet er i kontakt med gulvet. (37)
24. Når stolen er plassert i baksetet/baggsædet dyttes/ skubbes bilens forsete bakover, slik at det er i kontakt med barnesetet/autostolen. Hvis det ikke er mulig å ha kontakt med barnesetet/autostolen, dyttes/skubbes forsetet fremover slik at det blir en avstand på minst 25 cm mellom barnesetet/autostolen og bilens forsete.
25. Hvis du ønsker mer plass for barnet, sett isofixarmene i ytterste posisjon uten å skyve/at skubbe stolen inn mot seteryggen. Stram frontbøylen utover/udad ved hjelp av skrallen.
26. Kontroller at støttebenet er dratt/trukket ut slik at det har kontakt med bilens gulv og er låst.
27. Kontroller at alle indikatorer på begge sider lyser grønt.

Demontering av setet

1. Hvis barnestolen er montert i baksetet, dyttes bilens forsete fremover så mye som mulig.
2. Reguler frontbøylen innover/indad ved hjelp av skrallen. (38)
3. Løsne ISOfixarmene ved å trykke inn ut ved å trykke inn utløsermekanismen for ISOfix festene. (39)
4. Trykk på bryterne på hver side og dytt ISOfix festene inn i basen. (40)
5. Trekk seteryggen fremover. Snu setet slik at du enkelt kan fjerne det.
6. Fjern ISOfix føringene fra bilen. Plasser disse under basen av barnesetet.
7. For å/at fjerne frontbøylen fra metallkroken beveges frontbøylen utover/udad ved hjelp av skrallen helt til låseknappen blir synlig. Trykk knappen ned med en liten skrutrekker og trekk bøylen ut. (41)

Fremovervendt med beltemontering

1. Ved montering i bilens baksete, dyttes/skubbes bilens forsete så langt frem som mulig.
2. Ved montering i bilens forsete, rett opp forseteryggen i oppreist posisjon.
3. Fest/Fastgør kilen på undersiden av barnestolen/autostoleen. (42) Plassér krokene i hullet og rotér kilen til du hører et klikk. (43, 44)
4. Montér barnestolen/autostolen fremovervendt/fremadvendt uten frontbøyle og med støttebenet foldet opp
5. Sett barnesetet på bilens sete. Åpne beltehusene. (45)
6. Press inn knappen for høydejustering på baksiden av hodestøtten og dytt/skub hodestøtten rett ned mens hodestøtten holdes i horisontal posisjon. (46)
7. Trekk hoftebeltet rundt stolens base og klikk beltet i låsen. (47)
8. Plasser hoftebeltet over belteføringskroken. (48)
9. Trekk skulderbeltet gjennom beltehusene: Kontroller at beltet ikke er vridd/snoede (49).
10. Dytt/skub barnesetet hardt/hårdt inn mot i bilsetet.
11. Stram montering er ekstra viktig på fremovervendte/fremadvendte stoler. Stram beltet som følger (49): Trekk skulderbeltet oppover/opad (A). Hold et fast grep på skulderbeltet i område (B). Lukk beltehuset på innsiden (C) først. Trekk i øvre del av skulderbeltet nærmest bildøren og lukk beltehuset (D). (50)
12. Juster belteføringskroken utover med skrallen. Fortsett å stramme til setet er presset godt inn i bilens seterygg. Juster hodestøtten i riktig posisjon (se plassering av barnet på side 18). Setet er nå klart for bruk. (51)

Demontering av setet

1. Slakk bilbeltet/sikkerhedsselen ved å bevege beltekroken innover/indad ved hjelp av skrallen.
2. Hvis barnstolen er montert i bilens baksete, flytt forsetet så langt fremover som mulig.
3. Åpne opp beltehusene og løsne bilens belte.
4. Fjern trepunktsbeltet og fjern barnestolen fra bilen.

Plassering av barnet

1. Plassering av skulderbeltet: Kontroller at skulderbeltet er på høyde med barnets skuldre.
   - for høy (52)
   - riktig (53)
2. Hodestøtten og skulderbeltene kan justeres ved å presse inn knappen for høydejustering på baksiden av hodestøtten og dytt/skubb hodestøtten rett opp eller ned mens hodestøtten holdes i horisontal posisjon. (54)
3. Trekk skulderbeltene opp mens knappen for sentraljustering presses inn. (55)
4. Åpne beltespennen.
5. Plasser internbeltene over det orange merket på stolens sidevanger for å holde beltene oppe mens barnet settes på plass. (56)
6. Når barnet sitter på plass plasseres skulderbeltene over barnes skuldre og beltet festes. KLIKK! (57)
7. Dra/træk beltestroppen for sentraljustering, som vist med den grønne pilen, rett opp /forover. Fortsett å trekke til beltet er strammet komfortabelt, men stramt. (58)

! Kontroller at internbeltet alltid er strammet og festet når barnet sitter i setet.

Soveposisjon

- Barnestolen/autostolen har 3 sittestillinger.
- Ved å trekke i knappen for soveposisjon, kan setet justeres til en annen posisjon. (59)

Demontering og montering av trekket

Ta av (be)trekket

- Vær oppmerksom når du tar av trekket, da montering av trekket gjøres i omvendt rekkeføl. (60)
- Trekket til hodestøtten kan taes av separat ved å løsne krokene på baksiden og dra av trekket foran .

Montering av trekket

- Hodestøtten settes i øverste posisjon. Træ på trekket til hodestøtten og hekt sammen krokene på baksiden av hodestøtten. Legg skulderbeltene over den løse delen av trekket.
- Sett på hovedtrekket. Begynn øverst og arbeid deg nedover.

Vaskeanvisning

- Trekket må/skal vaskes i henhold til vaskeetiketten på innsiden av trekket.
- Bruk ALDRI sterke vaskemidler, da disse kan skade din barnestol.

! Advarsel: Potensiell feilbruk

Bakovervendt/Bagudvendt

- Det er FORBUDT å montere setet i forseter MED AKTIV AIRBAG.
- Bruk ALDRI barnesetet/autostolen uten støtteben ved bakovervendt/bagudvendt montering.
- Bruk ALDRI setet/stolen uten å stramme frontbøylen ved montering bakovervendt/bagudvendt.
- Ved ISOfix montering: Påse at indikatorene er grønne før du kjører.

Forovervendt/fremadvendt

- Montér IKKE barnestolen fremovervendt/fremadvendt uten kilen.
- Monteres kun med 3 punkt bilbelte med UN/ECE godkjenning nr. 16 eller annen tilsvarende standard. (61) (skulderbelte/sele (62), hoftebelte/sele (63))

! Viktige råd

- IKKE modifisere, ta av eller legg til deler på barnesetet. Ved bruk av uoriginalt tilbehør eller reservedeler bortfaller garanti og produktansvar.
- Gjør ingen endringer på stolen, som for eksempel å heve stolen opp fra setet ved hjelp av en pute. Ved en eventuell ulykke vil setet ikke være i stand til å beskytte barnet optimalt.
- Forlat aldri barn i bilen uten tilsyn.
- Informer dine medreisende om hvordan de ved en eventuell ulykke frigjør barnet fra setet.
- Selv når setet ikke er i bruk, skal det være forsvarlig festet i bilen.
- Kontroller at bagasjen eller andre objekter er tilstrekkelig sikret. Usikret bagasje kan påføre barn og voksne alvorlige skader ved en ulykke.
- Anvend aldri stolen uten dens originale trekk. Trekket er en del av stolens sikkerhetskonstruksjon og kan kun byttes ut med originale BeSafe trekk.

- Under trekket benytter vi EPSmateriale. Ikke press hardt/hårdt mot materialet, siden/da du da kan skade dette.
- Bruk ALDRI sterke vaskemidler, da disse kan skade din barnestol.
- BeSafe fraråder kjøp og salg av brukte barnestoler.
- Behold denne bruksanvisningen for senere bruk.
- Skal IKKE brukes hjemme. Setet er ikke beregnet for hjemmebruk og skal kun brukes i bil.
- Ved montering med ISOfix; les bilprodusentens håndbok.

Praktiske råd

Når barnestoler/autostole er montert i bilen er det viktig å kontrollere alle steder der barnesetet kan være i kontakt med bilens interiør. Vi anbefaler bruk av (BeSafe) sparketrekk på disse stedene for å unngå kutt, merker eller avfarging på bilens interiør, spesielt i biler med skinn- eller tre-interiør.

Garanti

- Alle BeSafes produkter er nøye utviklet og testet. Testene utføres periodevis i testlaboratorier ut fra fortløpende produksjon, i tillegg til at de testes av uavhengige test-institutter.
- 2 års garanti ved fabrikasjonsfeil, gjelder fra kjøpstidspunktet, gjelder ikke trekk og internbelter, ta kontakt med forhandler.
- Stolen må/skal brukes i henhold til bruksanvisning for at garantien skal være gyldig. Ta kontakt med forhandler som vil vurdere om stolen skal sendes til reparasjon. Retur eller ny stol kan ikke kreves. Garantien forlenges ikke ved reparasjon.
- Garantien bortfaller ved manglende kvittering, feilbruk eller ved feil på stolen som er forårsaket av dårlig behandling av stolen.

Salgsinformasjon

Bakovervendt/bagudvendt montering

- Dette er en semi-universal ISOfix bilbarnestol. Den er godkjent etter regulativ nr. 44.04, forskrift for generell bruk i bil med ISOfix fester/beslag.
- Bilbarnestolen vil passe til biler med ISOfix fester/beslag i seter i henhold til bilens håndbok, avhengig av bilbarnestolens kategori og montering.
- Setet passer for boks C i reglement for ISOfix.
- Se billisten for godkjente biler og godkjente plassering i bilene. Setet kan også passe i biler som ikke er oppgitt i billisten. Ved tvilstilfeller, ta kontakt med forhandler eller produsent. Se www.besafe.com

Forovervendt/fremadvendt montering

- Ved installasjon ved hjelp av bilens 3-punkt belte: Kontroller at bilens 3-punkt belte er i henhold til UN/ECE Regulation No. 16 eller lignende standarder.
- BeSafe anbefaler at setet brukes bakovervendt/bagudvendt så lenge som mulig.

Neste bilsete

- Når barnet er vokst ut av bilbarnestolen/autostolen anbefaler BeSafe at neste stol - for barn over 18 kg, brukes frem til minst 135 cms kroppshøyde.

B1301-8013
N2002500

HTS BeSafe as
N-3535 Krøderen, Norway - www.besafe.com

BeSafe®

SCANDINAVIAN
SAFETY